KS 405 EC

95033

KS 355 EC

95031

GÜDE GmbH & Co. KG
ул. Birkichstrasse 6
74549 Wolpertshausen,
Германия

ОБХВАТ НА ДОСТАВКАТА

KS 405 EC | 95033

KS 355 EC | 95031

1

2

3

DE Монтаж

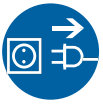

1

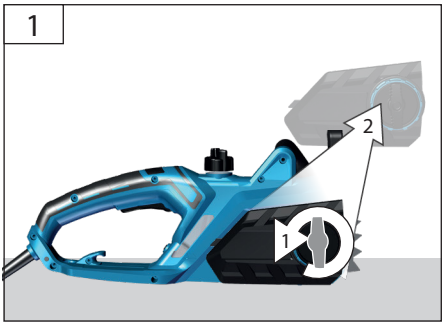

2

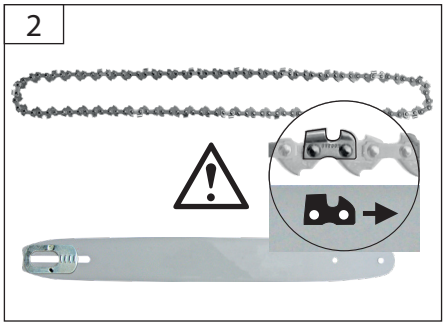

3

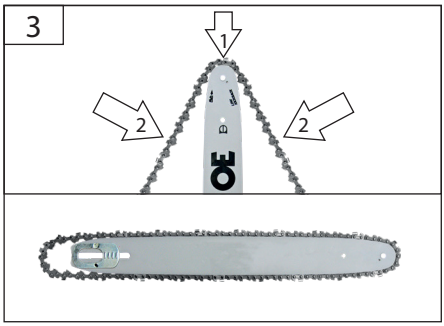

4

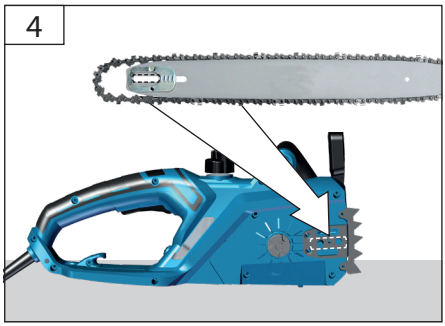

5

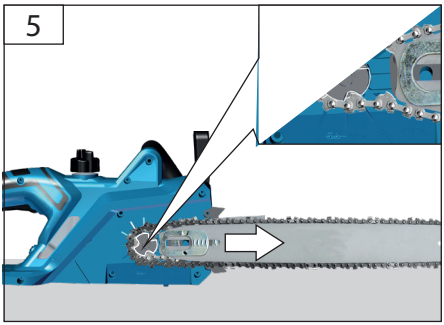

6

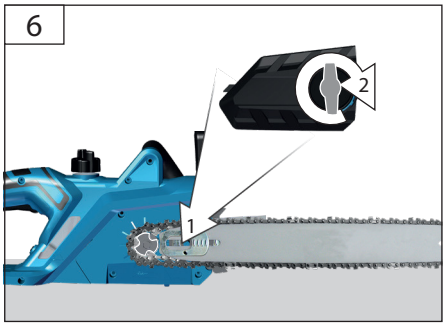

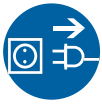

С Ъ В Е Т

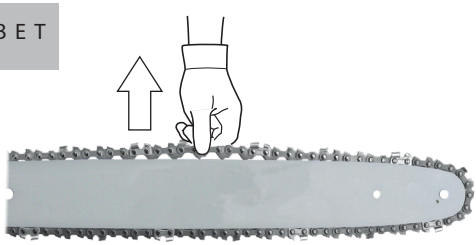

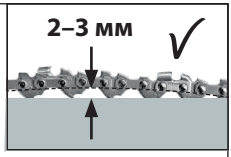

DE Опъна на нова верига след

около пет разреза настройте отново. По време на работа проверявайте опъна на веригата на редовни интервали.

DE **Монтаж**

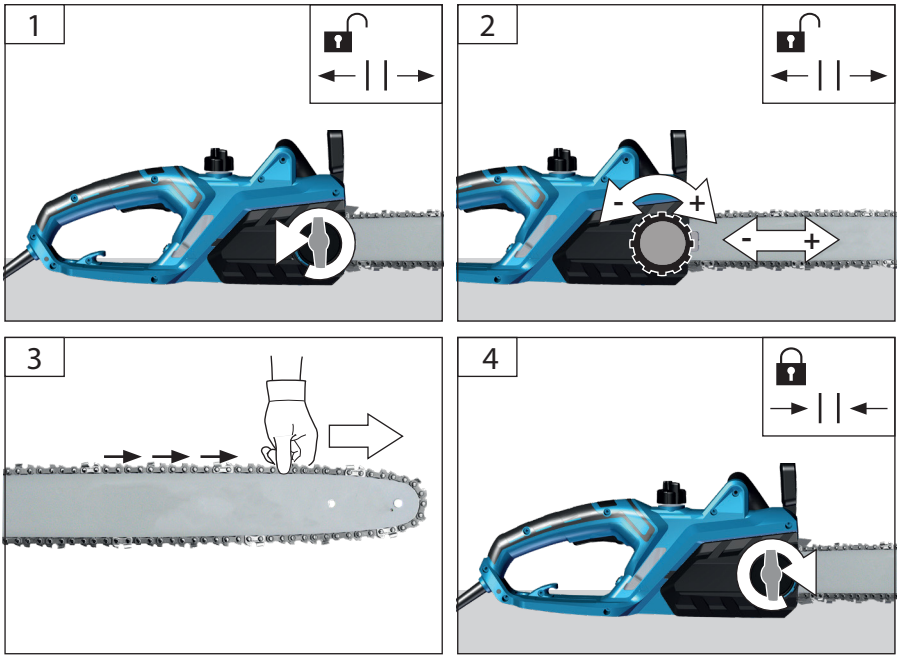

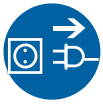

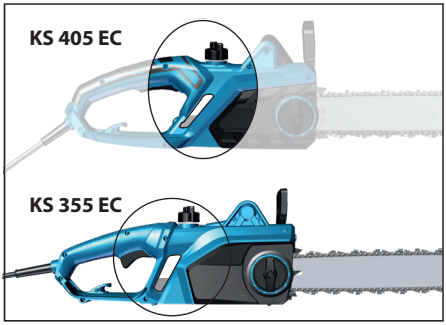
KS 405 EC
KS 355 EC

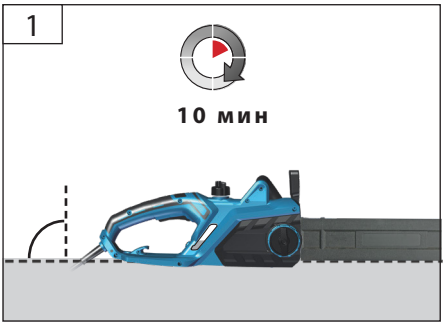
1
10 мин

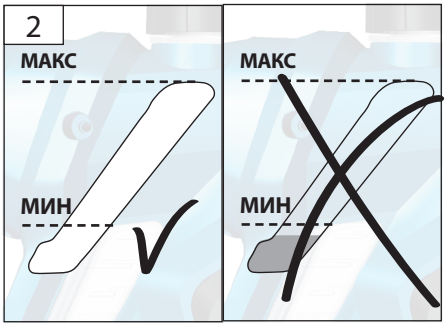
2
МАКС
МИН
МАКС
МИН

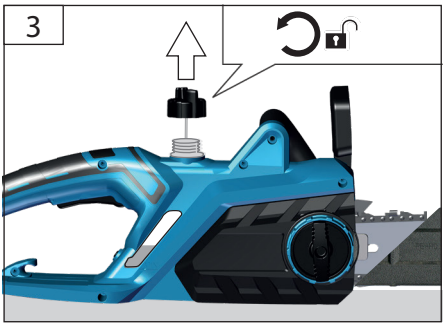
3

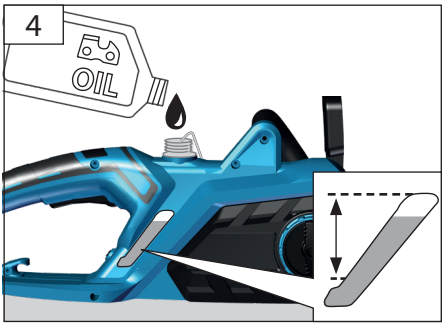
4
OIL

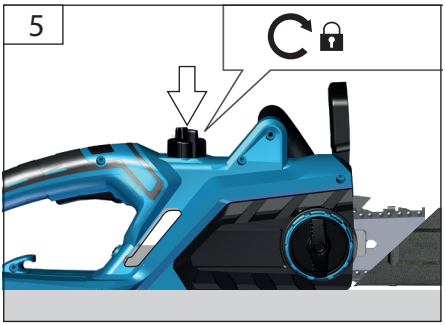
5

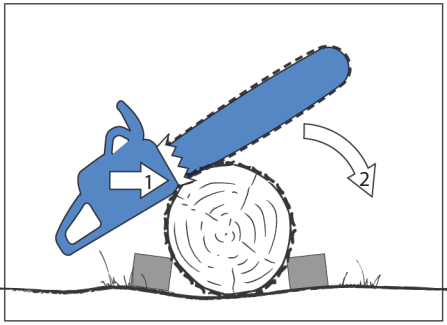
1
2

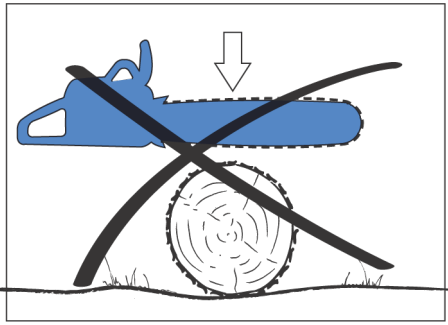

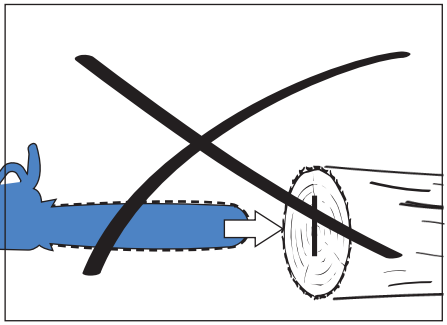

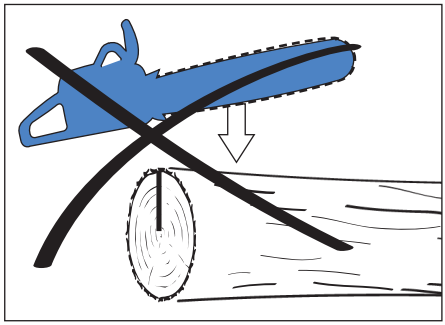

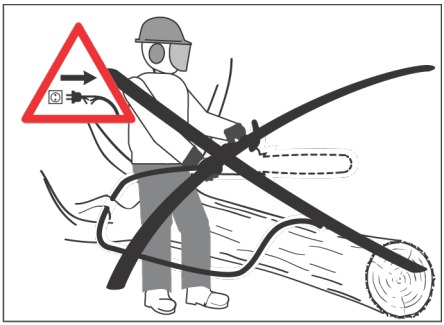

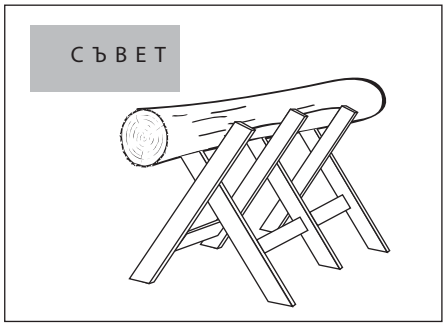
СЪВЕТ

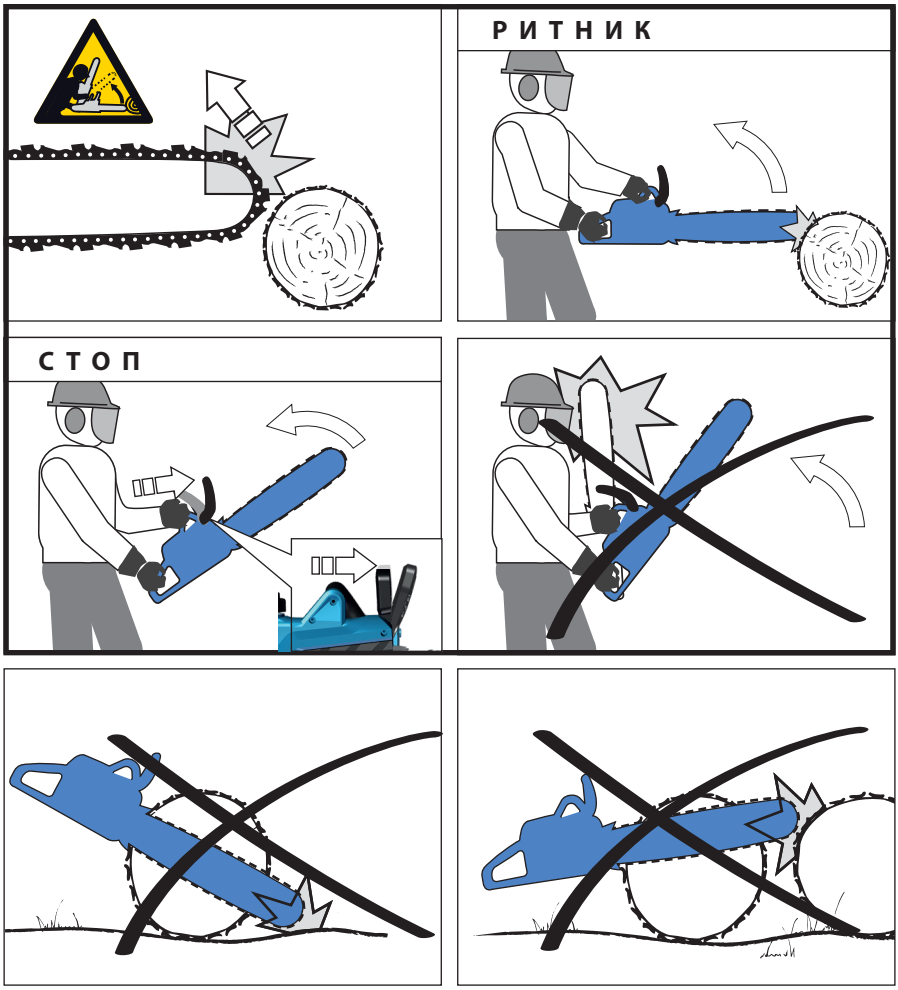
РИТНИК
СТОП

START

STOP

DE **Режим**

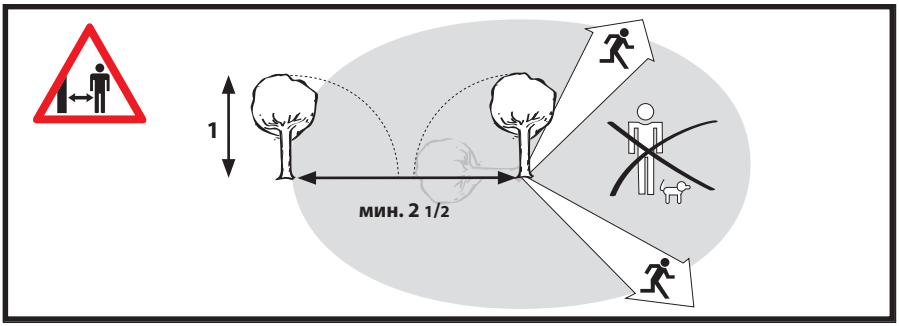

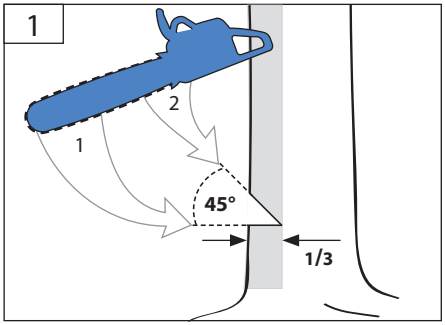

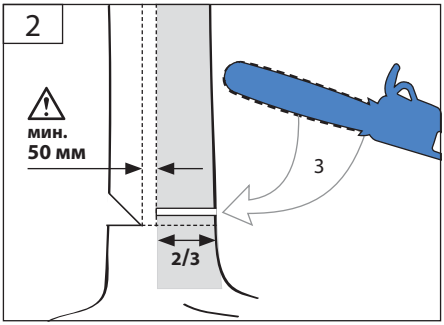

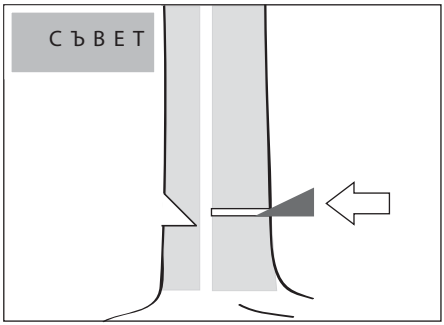

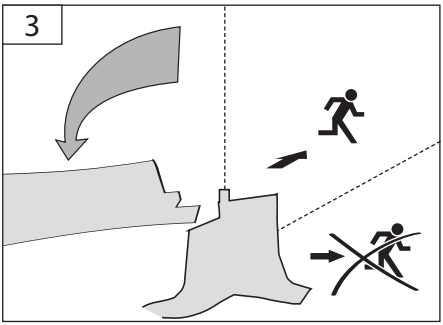

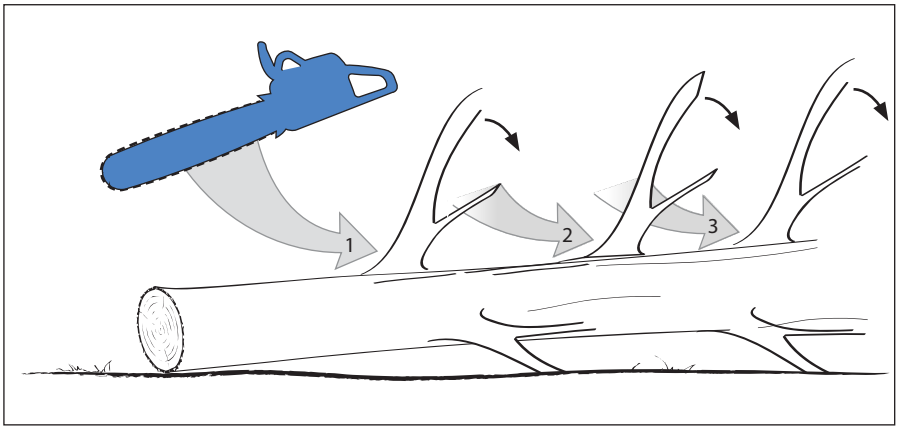
1
2
3

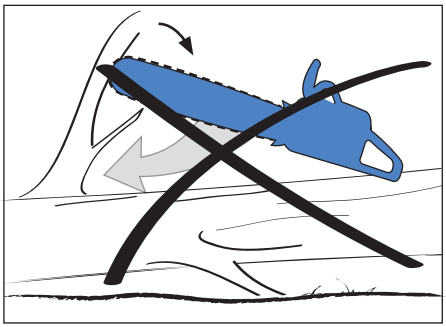

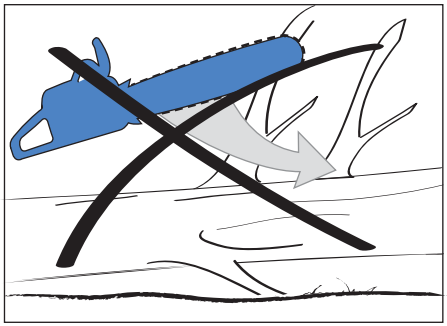

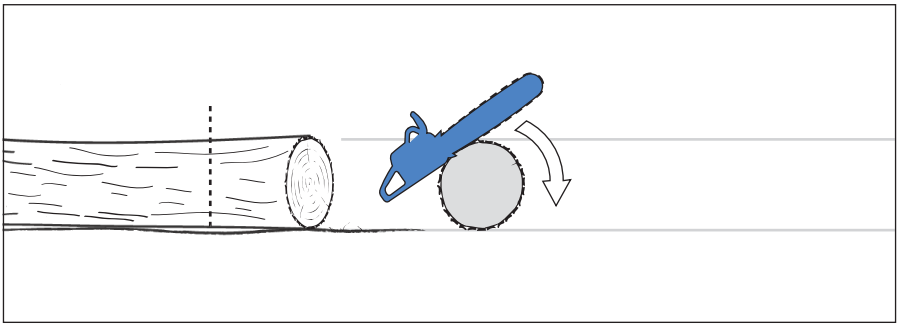

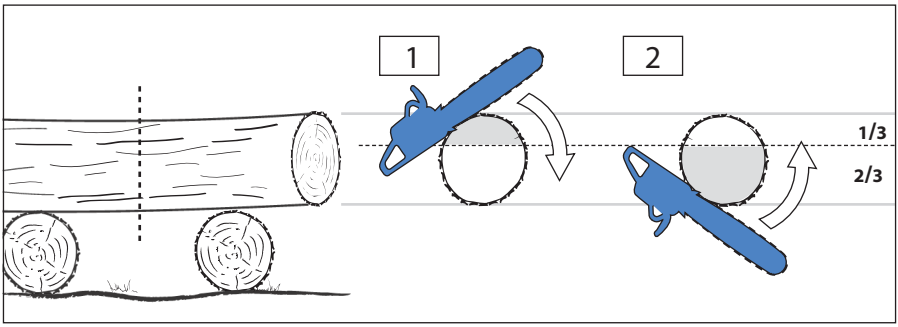
1
2
1/3
2/3

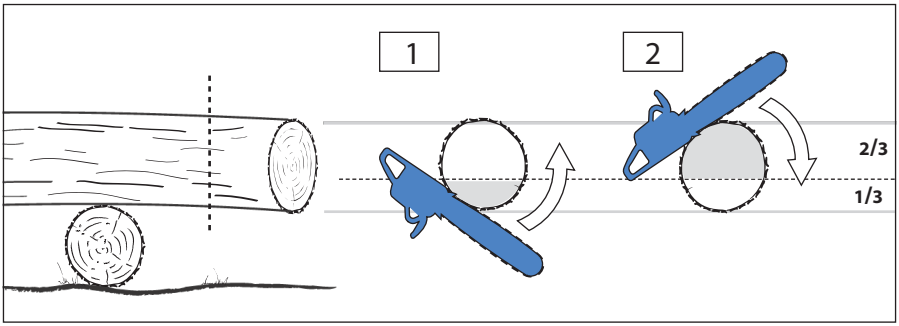
1
2
2/3
1/3

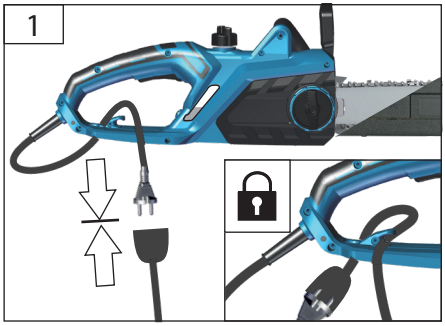
1

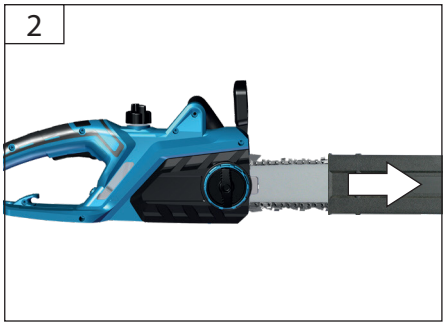
2

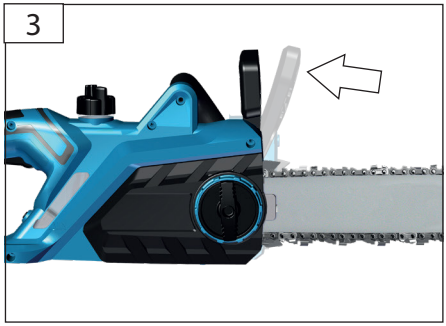
3

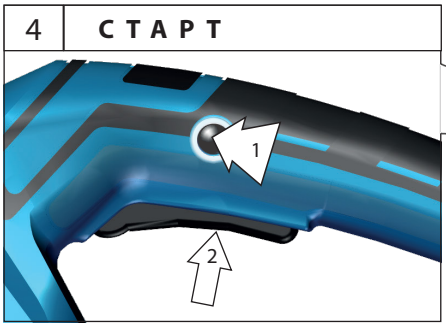
4
С Т А Р Т
1
2

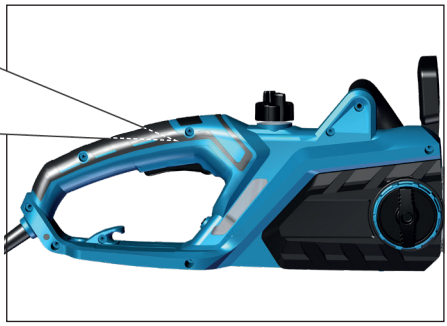

START STOP

DE **Режим**

KS 405 EC | 95033

1 **АВТОСТОП**

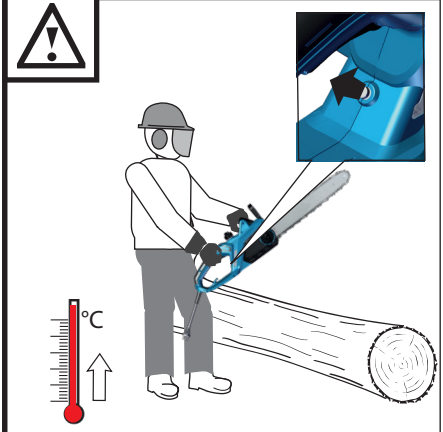

2 **СТОП**

3 **НАТИСНИ**

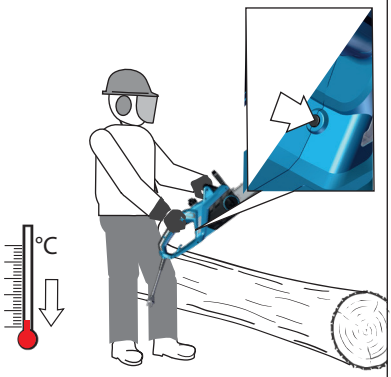

4 **РЕСТАРТ**

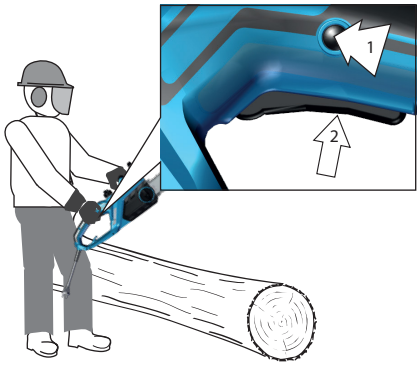

1 СТОП

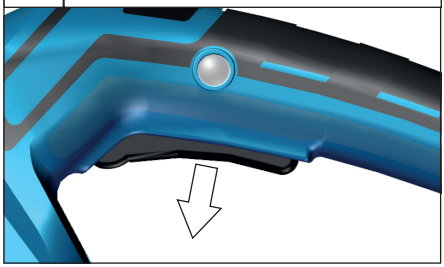

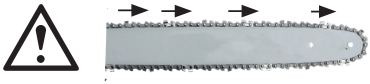

DE Веригата продължава да се движи още кратко след изключване!

2

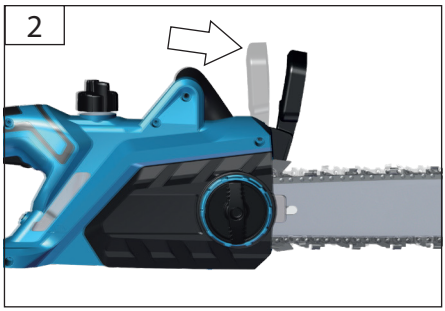

3

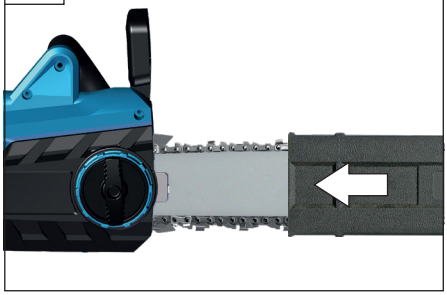

СТОП

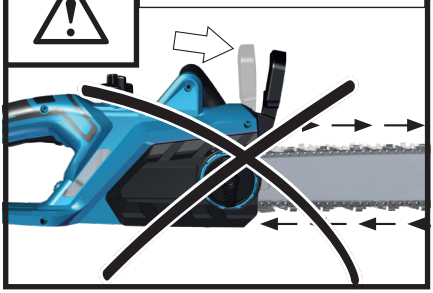

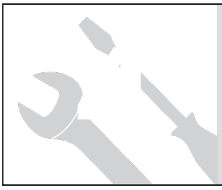

DE **Поддръжка**

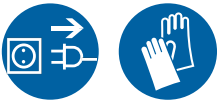

	KS 355 EC | 95031 #94098, #95025	**KS 355 EC | 95031** #94898
	KS 405 EC | 95033 #94884, #94100, #94143, #95146, #95021	**KS 405 EC | 95033** #94113, #94885

С Ъ В Е Т

P 2300 A

Арт. № 94135

www.guede.com

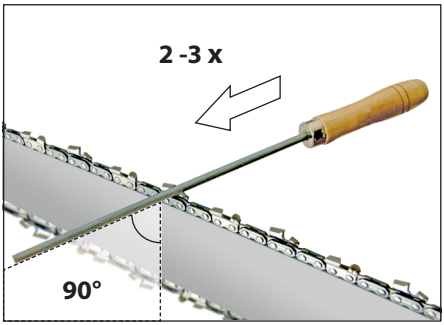

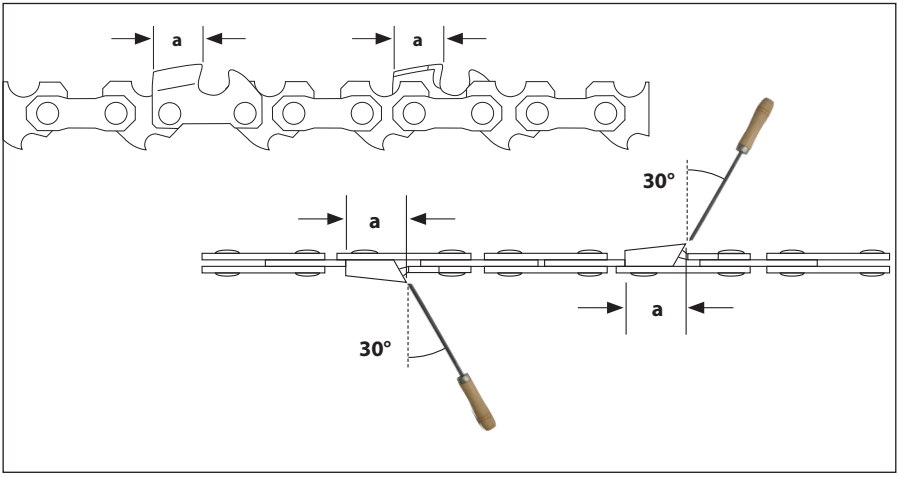

1 С Т О П

2

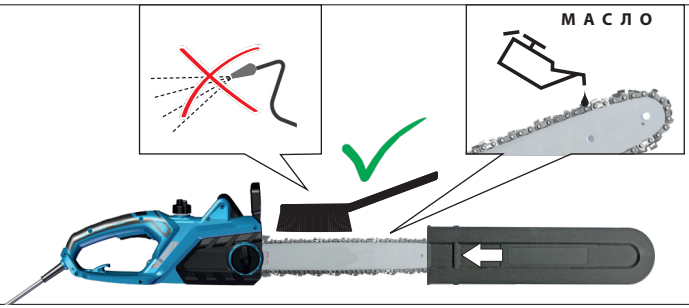

3

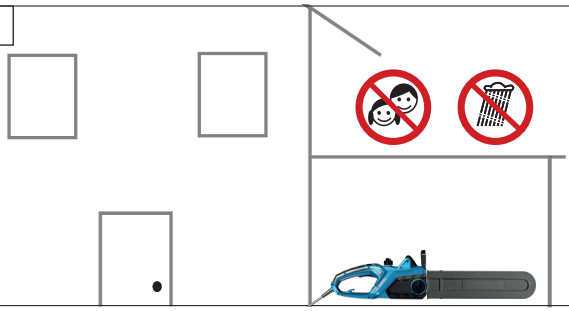

Технически данни

Електрически верижен трион	KS 355 EC	KS 405 EC
Артикул №	95031	95033
Захранване	220 - 240 V/ 50 Hz	230 - 240 V/ 50 Hz
Номинална входна мощност	1400 W / P1	2400 W / P1
Обороти на двигателя	8000 min^{-1}	7000 min^{-1}
Клас на защита / Степен на защита	II /X0	II /X0
Тегло (нето) с верига и шина	4,6 kg	5,6 kg
Капацитет на резервоара за масло за веригата	260 ml	190 ml
Дължина на рязане	345 mm	385 mm
Дължина на шината	420 mm	460 mm
Макс. скорост на веригата	15 m/s	13 m/s
Верижно колело	3/8″	3/8″
Режеща верига (брой водещи звена)	53	57
Дебелина на водещото звено	1,3 mm	1,3 mm
Време за сработване на спирачката на веригата	< 0,12 s	< 0,12 s
Данни за шума		
Ниво на звуковото налягане L_{pA} 1)	91.5 db (A)	96 db (A)
Гарантирано ниво на звукова мощност	107 dB(A)	112 dB(A)
Измерено ниво на звукова мощност	104,3 dB(A)	109 dB(A)
Носете защита за слуха!		
Стойност на вибрационните емисии a_h 2)	5,79 m/s^2	7,8 m/s^2

1) Измерено съгласно 2000/14/EG + E_2005/88/EC, неопределеност K =3 dB (A)
2) Измерено съгласно EN 60745, неопределеност K =1,5 m/s^2

Посочената стойност на вибрационните емисии е измерена по стандартизиран метод на изпитване и може да се използва за сравнение на един електроинструмент с друг;

Посочената стойност на вибрационните емисии може да се използва и за предварителна оценка на експозицията.

Предупреждение: Стойността на вибрационните емисии може да се различава от посочената стойност по време на реалната употреба на електроинструмента, в зависимост от начина, по който се използва електроинструментът;

Предупреждение: Опитайте се да сведете въздействието на вибрациите до минимум. Примерни мерки за намаляване на вибрационното натоварване са носенето на ръкавици при работа с инструмента и ограничаването на работното време. Трябва да се вземат предвид всички части от работния цикъл (например периодите, в които електроинструментът е изключен, както и тези, в които е включен, но работи без натоварване).

Описание на уреда

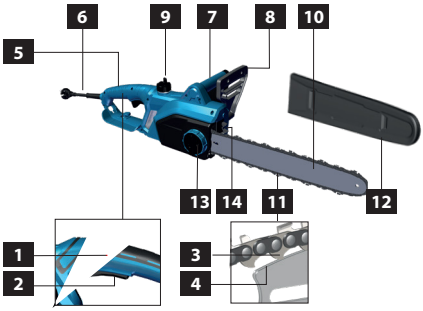

1 Блокировка на включването
2 Превключвател Вкл./Изкл.
3 Водещи звена на веригата
4 Канал на шината
5 Задна ръкохватка
6 Захранващ кабел
7 Предна ръкохватка
8 Предпазител за предната ръка / лост на верижната спирачка
9 Капачка на резервоара за масло за веригата
10 Водеща шина
11 Режеща верига
12 Предпазител на водещата шина
13 Колело за опъване на веригата
14 Уловител на веригата

Използвайте уреда едва след като сте прочели внимателно инструкцията за експлоатация и сте я разбрали напълно. Запознайте се с органите за управление и с правилната употреба на уреда. Спазвайте всички указания за безопасност, посочени в ръководството. Действайте отговорно спрямо околните.

Операторът носи отговорност за инциденти или опасности за трети лица. Уредът може да се използва само от лица, навършили 18 години. Изключение е употребата от непълнолетни, когато това е част от професионално обучение за придобиване на умения и се извършва под надзора на инструктор. Ако имате съмнения относно свързването и работата с уреда, обърнете се към сервизното обслужване на клиенти.

Лицата, които работят с уреда, трябва да бъдат достатъчно обучени за употребата, настройването и обслужването му.

Предназначение

Електрическият верижен трион е предназначен само за рязане на дървесина – напречно на влакната. Спазвайте техническите данни и указанията за безопасност.

Този уред може да се използва само по предназначение, както е описано. При неспазване на изискванията от общовалидните разпоредби, както и на указанията в това ръководство, производителят не носи отговорност за причинени щети.

Изисквания към оператора

Преди да използва уреда, операторът трябва внимателно да е прочел и разбрал инструкцията за употреба.

Квалификация: Освен подробно въвеждане от компетентно лице, не е необходима специална квалификация за работа с уреда.

Минимална възраст: Уредът може да се използва само от лица, навършили 18 години. Изключение е допустимо за непълнолетни, когато използването е част от професионално обучение за придобиване на умения и се извършва под надзора на инструктор.

Инструктаж: За работа с уреда е необходим само подходящ инструктаж от компетентно лице и/или следване на инструкцията за употреба. Не се изисква специално обучение.

Операторът носи отговорност за злополуки или опасности за трети лица.

Уверете се, че в опасната зона няма хора.

Остатъчни рискове

⚠ **Опасност от нараняване!**
Контактът с режещата верига може да причини смъртоносни порезни наранявания.

Никога не посягайте с ръце към движещата се режеща верига.

⚠ **Опасност от откат!**
Откатът може да доведе до смъртоносни порезни наранявания.

⚠ **Опасност от изгаряне!**
По време на работа веригата и водещата шина се нагряват.

Действия при спешен случай

Предприемете необходимите мерки за първа помощ според вида на нараняването и възможно най-бързо потърсете квалифицирана медицинска помощ. Предпазете пострадалия от допълнителни увреждания и го успокойте. В случай на евентуален инцидент на работното място винаги трябва да има подръка аптечка съгласно DIN 13164. Материалите, извадени от аптечката, трябва незабавно да се допълнят.

Когато търсите помощ, моля, дадете следното

1. Място на инцидента
2. Вид на инцидента
3. Брой пострадали
4. Вид на нараняванията

Захранване от електрическата мрежа

По време на работа кабелът може да е скрит в храстите и да бъде прерязан по невнимание.

Дръжте захранващия кабел винаги извън работната зона на машината. Водете кабела винаги назад, далеч от машината.

Ако захранващият кабел на електроинструмента е повреден, той трябва да бъде заменен със специално подготвен-захранващ кабел, който се предлага чрез сервизната организация.

Експлоатацията е разрешена само с дефектнотокова защита(RCD макс. ток на утечка 30 mA).

Преди пускане в експлоатация компетентен електроспециалист трябва да провери дали са налице изискваните електрически мерки за безопасност. Необходимо е да се спазват и националните разпоредби.

Електрическото свързване трябва да се извърши чрез контакт.

Уверете се, че захранващият контакт е далеч от вода и влага и че щепселът е защитен от овлажняване. Проверете напрежението. Техническите данни, посочени на табелката, трябва да съответстват на напрежението на електрическата мрежа.

Използвайте само удължителен кабел, одобрен за работа на открито и със защита от водни пръски.

Преди да включите уреда, проверете дали захранващият кабел и/или контактът не са повредени. При повреда се обърнете към специализиран сервиз за ремонт.

За да се избегнат рискове, повреденатазахранваща мрежова линия трябва да бъде подменена от производителя.. В никакъв случай не извършвайте самостоятелни ремонти.

Разкачвайте кабелните връзки само като дърпате щепсела. Дърпането по кабела може да повреди кабела и щепсела и електрическата безопасност вече няма да бъде гарантирана.

Уредът отговаря на изискванията на EN 61000-3-11 и подлежи на специални условия за присъединяване. Това означава, че използването му на произволно свободно избрани точки на свързване не е допустимо. При неблагоприятни условия на електрическата мрежа уредът може да предизвика изменения в техническата мрежа, при които максимално допустимият мрежов импеданс не надвишава Zmax = 0,233 Ω. Като потребител трябва да се уверите, при нужда след консултация с електроразпределителното дружество, че точката на свързване, на която възнамерявате да работите с уреда, отговаря на горното изискване. Използвайте уреда едва след като внимателно сте прочели и разбрали ръководството за употреба. Спазвайте всички указания за безопасност, посочени в ръководството. Бъдете отговорни към останалите хора.

Ако имате сомнения относно свързването и работата с уреда, обърнете се към сервиза.

Символи

	Внимание!
	Моля, преди пускане в експлоатация прочетете внимателно инструкцията за работа.
	Преди всякакви дейности по машината извадете щепсела от контакта.
	Извадете щепсела от мрежата, ако кабелът е повреден или оплетен.
	Предупреждение за опасен откат
	Дръжте хората на разстояние Уверете се, че в опасната зона няма хора.
	Винаги работете с моторния трион с две ръце
	Не използвайте с една ръка.
	Пазете от влага. Не излагайте машината на дъжд.

Дръжте децата далеч от машината.

Забранени са огън, искри, открит пламък и пушене.

Смазване на веригата

Посока на движение на веригата

Носете защитна каска.

Носете предпазни очила.
Носете антифони.

Носете предпазни ръкавици.

Носете предпазни обувки със защита от срязване, неплъзгаща се подметка и стоманено бомбе

Носете защитно облекло с вложка против срязване !

Гарантирано ниво на звукова мощност (двой-на изолация

Клас на защита II

Повредени и/или предназначени за изхвърляне електрически или електронни уреди трябва да се предават в определените за това пунктове за рециклиране.

Европейска маркировка за съответствие

Общи указания за безопасност при работа с електроинструменти

⚠ Предупреждение

Прочетете всички указания за безопасност и инструкции. Неспазването на указанията за безопасност и инструкциите може да доведе до токов удар, пожар и/или тежки наранявания.

Запазете всички указания за безопасност и инструкции за бъдеща употреба.

Терминът „електроинструмент", използван в указанията за безопасност, се отнася за електроинструменти, захранвани от мрежата (с мрежов кабел), както и за акумулаторно захранвани -електроинструменти (без мрежов кабел).

1) Безопасност на работното място

a) **Поддържайте работната зона чиста и добре осветена.** Безпорядъкът или недостатъчното осветление могат да доведат до инциденти.

b) **Не работете с електроинструмента в среда с опасност от експлозия, където има запалими течности, газове или прах.** Електроинструментите създават искри, които могат да запалят праха или изпаренията.

c) **Дръжте деца и други хора настрана по време на работа с електроинструмента.** При разсейване може да загубите контрол над електроинструмента.

2) Електробезопасност

a) **Щепселът за свързване на електроинструмента трябва да пасва на контакта. Щепселът не бива да се променя по никакъв начин. Не използвайте преходници заедно със защитно заземени електроинструменти.** Непроменени щепсели и подходящи контакти намаляват риска от токов удар.

b) **Избягвайте допир на тялото до заземени повърхности като тръби, отоплителни уреди, печки и хладилници.** Рискът от токов удар е по-висок, когато тялото ви е заземено.

c) **Пазете електроинструментите от дъжд и влага.** Проникването на вода в електроинструмента увеличава риска от токов удар.

d) **Не използвайте кабела не по предназначение – за носене или окачване на електроинструмента, нито за изваждане на щепсела от контакта. Дръжте кабела далеч от топлина, масло, остри ръбове и движещи се части на уреда.** Повредени или оплетени кабели увеличават риска от токов удар.

e) **Когато работите с електроинструмент на открито, използвайте само удължители, предназначени за външна употреба.** Използването на удължител, подходящ за работа на открито, намалява риска от токов удар.

f) **Ако работата с електроинструмента във влажна среда не може да се избегне, използвайте дефектнотокова защита (ДТЗ).** Използването на ДТЗ намалява риска от електрически удар.

3) Безопасност на хората

a) **Бъдете нащрек, следете какво правите и работете разумно с електроинструмента. Не използвайте електроинструмент, ако сте уморени, под въздействие на наркотици, алкохол или лекарства.** Дори миг невнимание при работа с електроинструмент може да доведе до сериозни наранявания.

b) **Носете лични предпазни средства и винаги защити очите.** Носенето на лични предпазни средства – като прахова маска, противоплъзгащи защитни обувки, каска или антифони – според вида и приложението на електроинструмента, намалява риска от наранявания.

c) **Предотвратявайте неволно включване. Уверете се, че електроинструментът е изключен, преди да го свържете към електрозахранването и/или акумулатора, да го повдигнете или пренасяте.** Ако при носене държите пръст на пусковия ключ или включите уреда към захранването, докато е включен, това може да доведе до инциденти.

d) **Преди да включите електроинструмента, отстранете инструментите за настройка или гаечните ключове.** Инструмент или ключ, оставен във въртяща се част на електроинструмента, може да причини наранявания.

e) **Избягвайте неестествена стойка на тялото. Осигурете си стабилно стоене и поддържайте равновесие по всяко време.** Така ще контролирате по-добре електроинструмента при неочаквани ситуации.

f) **Носете подходящо облекло. Не носете широки дрехи или бижута. Косата, дрехите и ръкавиците далеч от движещи се части.** Широки дрехи, бижута или дълга коса могат да бъдат захванати от движещи се части.

g) **Когато е възможен монтаж на устройства за изсмукване и/или събиране на прах, уверете се, че са свързани и се използват правилно.** Използването на прахоуловител/прахоизсмукване може да намали рисковете, свързани с праха.

4) Използване и работа с електроинструмента

a) **Не претоварвайте електроинструмента. За всяка работа използвайте предназначения за нея електроинструмент.** С подходящия електроинструмент ще работите по-добре и по-безопасно в посочения работен диапазон.

b) **Не използвайте електроинструмент с повреден превключвател.** Електроинструмент, който не може да се включва или изключва, е опасен и трябва да бъде ремонтиран.

c) **Извадете щепсела от контакта и/или отстранете акумулатора, преди да правите настройки на уреда, да сменяте принадлежности или да прибирате уреда. Тази предпазна мярка ще предотврати електроинструментът да бъде включен по случайно.**

d) **Съхранявайте неизползваните електроинструменти на място, недостъпно за деца. Не позволявайте уредът да се използва от хора, които не са запознати с електроинструмента или не са прочели тези указания.** Електроинструментите са опасни, когато се използват от неопитни лица.

e) **Поддържайте електроинструментите грижливо. Проверявайте дали подвижните части работят безупречно и не заклинват, както и дали няма счупени или повредени части, които биха могли да попречат на електроинструмента.** Преди да използвате уреда, ремонтирайте повредените части. Много злополуки се дължат на лошо поддържани електроинструменти.

f) **Поддържайте режещите инструменти остри и чисти.** Добре поддържаните режещи инструменти с остри режещи ръбове заклинват по-рядко и се водят по-лесно.

g) **Използвайте електроинструмента, принадлежностите, работните накрайници и др. съгласно тези указания. Вземайте предвид условията на работа и задачата, която трябва да се изпълни. Употребата на електроинструменти за цели, различни от предназначените, може да доведе до опасни ситуации.**

5) Сервиз

a) Поверявайте ремонта на електроинструмента само на квалифицирани специалисти и използвайте единствено оригинални резервни части. Така се гарантира, че безопасността на електроинструмента се запазва..

Указания за безопасност при верижни триони

- **При работещ трион дръжте всички части на тялото далеч от веригата. Преди да стартирате триона, уверете се, че веригата не докосва нищо.** При работа с верижен трион дори миг невнимание може да доведе до захващане на дрехи или части от тялото от веригата.
- **Винаги дръжте верижния трион с дясната ръка за задната ръкохватка и с лявата ръка за предната ръкохватка.** Държането на верижния трион в обратна работна позиция увеличава риска от наранявания и не бива да се прилага.

- **Дръжте електроинструмента за изолираните повърхности на ръкохватките, тъй като режещата верига може да влезе в контакт със собствения захранващ кабел..** Контактът на веригата с проводник под напрежение може да подаде напрежение към металните части на уреда и да причини електрически удар.

- **Носете предпазни очила и защита за слуха. Препоръчва се и допълнителна защита за глава, ръце, крака и стъпала.** Подходящото защитно облекло намалява риска от нараняване от летящи трески и при случайно докосване на режещата верига.
- **Не работете с верижния трион върху дърво.** При работа с верижен трион върху дърво съществува риск от нараняване.
- **Винаги осигурявайте стабилна опора и използвайте верижния трион само когато сте стъпили на твърда, сигурна и равна повърхност. Хлъзгав терен или нестабилни места за стъпване, например върху стълба, могат да доведат до загуба на равновесие или до загуба на контрол над верижния трион.**
- **При рязане на клон под напрежение очаквайте той да отскочи обратно.** Когато напрежението в дървесните влакна се освободи, напрегнатият клон може да удари оператора и/или да изтръгне верижния трион от контрол.
- **Бъдете особено внимателни при рязане на храсти и млади дръвчета.** Тънкият материал може да се заклещи във веригата и да ви удари или да ви извади от равновесие.
- **Носете верижния трион, като го държите за предната ръкохватка, при изключен мотор и с веригата, насочена далеч от тялото ви. При пренасяне или съхранение винаги поставяйте предпазния капак.** Внимателната работа с верижния трион намалява вероятността от неволен допир до движещата се верига.
- **Спазвайте указанията за смазване, опъване на веригата и смяна на принадлежности.** Неправилно опъната или недостатъчно смазана верига може да се скъса или да увеличи риска от откат.
- **Поддържайте ръкохватките сухи, чисти и без масло и грес.** Мазните, омаслени ръкохватки се хлъзгат и водят до загуба на контрол.

- **Режете само дърво. Не използвайте верижния трион за дейности, за които не е предназначен – например не го използвайте за рязане на метал, пластмаса, зидария или строителни материали, които не са от дърво.** Употребата на верижния трион не по предназначение може да доведе до опасни ситуации.

Причини и предотвратяване на откат:

Откат може да възникне, ако върхът на водещата шина докосне предмет или ако дървото се огъне и веригата на триона се заклини в прореза.

В някои случаи допирът с върха на шината може да предизвика неочаквана реакция назад, при която водещата шина отскача нагоре и към оператора.

Заклинването на веригата по горния ръб на водещата шина може да изтласка шината рязко обратно към оператора.

Всяка от тези реакции може да доведе до загуба на контрол над триона и до възможни тежки наранявания. Не разчитайте единствено на вградените в моторния трион защитни устройства. Като потребител на моторен трион следва да предприемете различни мерки, за да работите без инциденти и наранявания.

Откатът е резултат от неправилна или неумела употреба на електроинструмента. Той може да бъде предотвратен с подходящи предпазни мерки, описани по-долу:

- **Дръжте триона здраво с две ръце, като палците и пръстите обхващат ръкохватките на верижния трион. Застанете с тяло и ръце така, че да можете да устоите на силите при откат.** При взети подходящи мерки операторът може да овладее силите на отката. Никога не изпускайте верижния трион.
- **Избягвайте неестествена стойка и не режете над височината на раменете.** Така се предотвратява неволно докосване с върха на шината и се осигурява по-добър контрол над верижния трион при неочаквани ситуации.
- **Винаги използвайте резервни шини и вериги за рязане, предписани от производителя.** Неподходящи шини и вериги могат да доведат до скъсване на веригата и/или до откат.
- **Спазвайте указанията на производителя за заточване и поддръжка на режещата верига.** Твърде ниските ограничители на дълбочината увеличават склонността към откат.

Положете захранващия кабел така, че по време на рязане да не бъде захванат от клони или подобни предмети.

Препоръчва се начинаещият потребител поне да упражни рязане на обла дървесина върху козел или стойка.

При рязане по склон винаги стойте от горната страна на ствола. За да запазите пълен контрол в момента на „прерязването“, към края на среза намалете натиска, без да отпускате стабилния захват на ръкохватките на верижния трион. Следете веригата да не докосва земята. След завършване на среза изчакайте веригата да спре напълно, преди да отместите верижния трион. Винаги изключвайте двигателя на верижния трион, преди да преминете от едно дърво към друго.

Опорен зъб

При рязане натиснете машината напред така, че „зъбът“ да се впие в ръба на дървото. След това повдигнете задната ръкохватка нагоре или надол към линията на ряза – така физическото натоварв при рязане намалява. По време на рязане опорни зъб може да се използва и като точка на опора (ос завъртане) и е много полезен, когато трябва да държите корпуса стабилен при работа.

Спирачка на веригата

За да се намали рискът от нараняване, веригата трябва да спре незабавно, когато лостът на спирачката на веригата се натисне към ръката, както е показано на илюстрациите. Това обаче не може да предотврати отката. Правилната работа на спирачката на веригата трябва да се проверява преди всяка употреба на верижния трион.

Уловител на веригата

Това предотвратява изхвърлянето на веригата към оператора, ако тя се разхлаби или се скъса.

Поддръжка

⚠ Преди да извършвате каквито и да е дейности по машината, извадете щепсела от контакта.

Преди употреба винаги правете визуална проверка, за да установите дали уредът — особено захранващият кабел и щепселът — не са повредени.

Уредът не бива да се използва, ако е повреден или ако предпазните устройства не работят. Подменяйте износените и повредени части. Ако уредът е неизправен, ремонтът трябва да се извършва единствено от сервиз. Използвайте само оригинални аксесоари и оригинални резервни части. Компоненти, чиято подмяна не е описана, да се сменят само от производителя.

Само уред, който се поддържа редовно и се грижи добре, може да бъде надежден помощник. Пропуските в поддръжката и грижата могат да доведат до непредвидими инциденти и наранявания.

Изхвърляне

Не изхвърляйте електроуредите заедно с битовите отпадъци.
Съгласно Европейска директива 2012/19/ ЕС относно отпадъци от електрическо и електронно оборудване и нейното прилагане в националното законодателство, излязлото от употреба електрооборудване трябва да се събира разделно и да се предава за екологосъобразно рециклиране.Алтернатива на връщането за рециклиране:Собственикът на електроуреда, като алтернатива на връщането, е длъжен да съдейства за правилното му оползотворяване при отказ от собственост. За целта старият уред може да бъде предаден и в пункт за обратно приемане, който организира обезвреждането му съгласно националното законодателство за кръгова икономика и отпадъците.Не се отнася за аксесоари и помощни елементи, приложени към стария уред, които не съдържат електрически компоненти.

Гаранция

Гаранционният срок е 12 месеца при търговска/професионална употреба и 24 месеца за потребители, като започва да тече от датата на покупка на уреда.

Гаранцията покрива единствено дефекти, дължащи се на материални или производствени недостатъци. При предявяване на гаранционна претенция трябва да се приложи оригиналният документ за покупка с отбелязана дата на продажба.

От гаранцията се изключват неправилна употреба, напр. претоварване на уреда, употреба на сила, повреди от външно въздействие или от чужди тела. Неспазването на инструкцията за експлоатация и нормалното износване също не се покриват от гаранцията.

Сервиз

Имате технически въпроси? Рекламация? Нуждаете се от резервни части или ръководство за експлоатация? В секция „Сервиз“ на сайта на Güde GmbH & Co. KG (www.guede.com) ще ви съдействаме бързо и без излишни формалности. Помогнете ни да ви помогнем: за да разпознаем уреда ви при рекламация, са ни необходими серийният номер, артикулният номер и годината на производство. Всички тези данни са посочени на табелката с данни. За да са ви винаги подръка, моля, попълнете ги по-долу.

Сериен номер:

Артикулен номер:

Година на производство:

План за инспекция и поддръжка

Общи указания	Целият трион Пластмасов корпус Верига на триона Водеща шина Зъбно колело Спирачка на веригата	Почиствайте редовно отвън. Редовно да се проверява в специализиран сервиз. Проверявайте за счупвания и пукнатини. Редовно да се заточва. Почиствайте редовно. Почиствайте редовно. Редовна проверка на функциите.
Преди всяко пускане в експлоатация	Верига на триона Водеща шина Смазване на веригата Спирачка на веригата Спирачка при изключване Превключвател Вкл./Изкл. Захранващ кабел Капачка на масления резервоар	Проверявайте за повреди и острота. Проверявайте опъна на веригата. Проверка на изправността. Проверка на изправността. Проверка на изправността. Проверка на изправността. Проверка на изправността. Проверете за течове. Редовно да се проверява в специализиран сервиз.
След всяко извеждане от експлоатация	Водеща шина Сваляне на шината	Почистете отвора за вход на масло. Почистете, особено канала за подаване на масло.
Съхранение	Резервоар за масло на веригата Верига / шина Цялата трион-машина	Източете. Демонтирайте, почистете и леко смажете с масло. Почистете водещия канал на шината. Съхранявайте на сигурно място в сухо помещение. След по-продължително съхранение дайте електрическия трион за проверка в специализиран сервиз (остатъчното масло може да се втвърди и да запуши клапана на маслената помпа)

Отстраняване на неизправности

Неизправност	Наблюдение	Причина	Отстраняване
Трионът не работи	Електромоторът не тръгва	Няма мрежово напрежение	Включете щепсела в контакта и/или проверете захранващия кабел.
		Повреден кабел	Кабелът да се подмени от оторизиран сервиз или сервиза на Güde.
		Задействана е верижната спирачка	Освободете верижната спирачка (вижте глава „Експлоатация“)
		Задействан е мрежовият предпазител	Проверете захранващия кабел, обърнете се към сервиз.
Недостатъчна мощност	ниска тяга	Износени въглеродни четки	Въглеродните четки да се подменят от сервиз.
Няма смазване на веригата	няма масло за веригата върху режещата верига	Резервоарът за масло е празен, каналът за подаване на масло е замърсен	Допълнете резервоара с масло. Почистете канала за подаване на масло на шината.
Спирачка на веригата	Режещата верига не спира мигновено	Спирачната лента е износена	Незабавно посетете специализиран сервиз.
Спирачка при доизбег	Режещата верига продължава да се движи	Износени въглеродни четки	Въглеродните четки да се подменят от сервиз.

GÜDE GmbH & Co. KG
ул. Birkichstrasse 6
74549 Волпертсхаузен
Германия
Тел.: +49-(0)7904/700-0
Факс: +49-(0)7904/700-250
eMail: info@guede.com